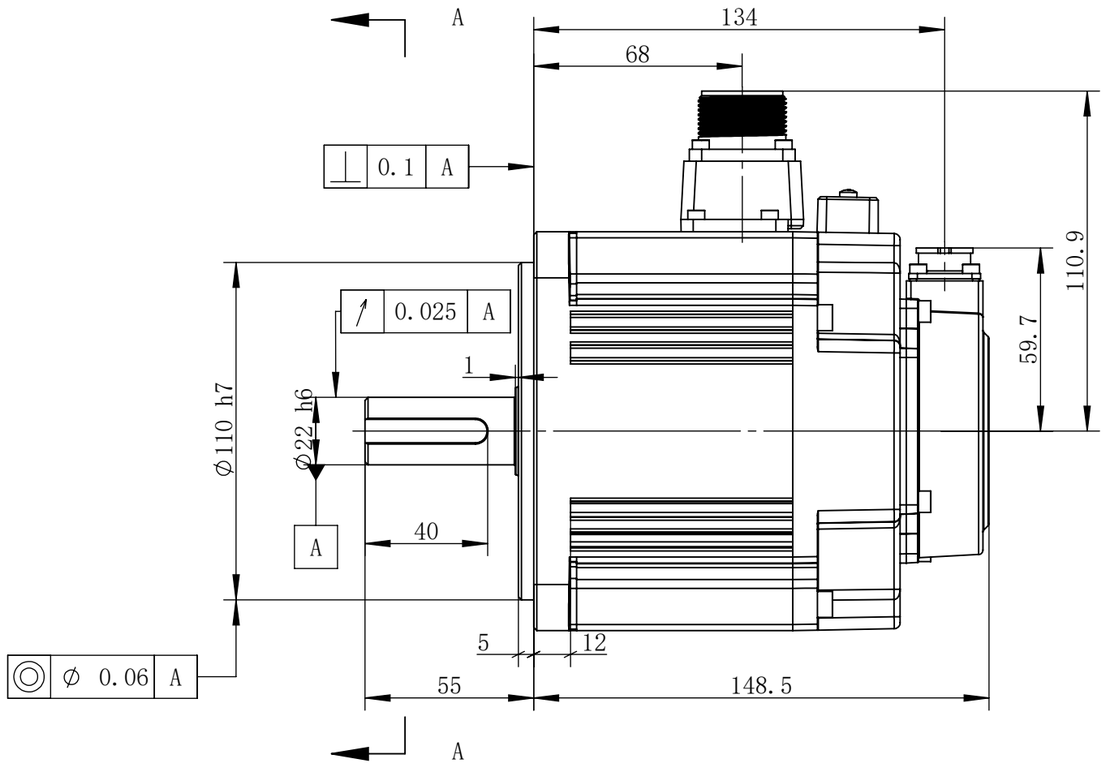

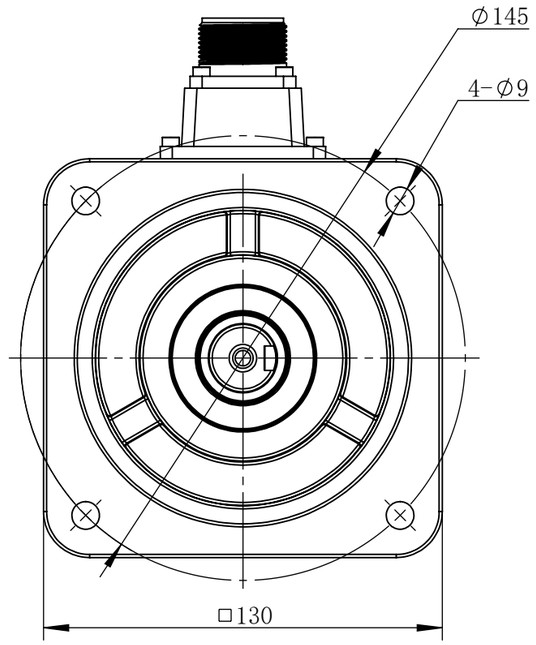

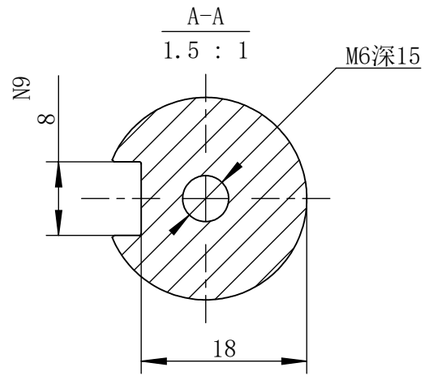

标记	处数	分区	更改文件号	签字	日期
设 计			标准化		
校 对					
审 核			会 签		
工 艺			批 准		

图样标记	图样标记	重量	比例
		Kg	1:5
共 1 张		第 1 张	

无锡信捷

外形尺寸图

MS6G-130CN25BZ2-41P0